Generatore di acqua calda sanitaria ad accumulo, a gas, a camera stagna

SECURITY SX080

Scheda prodotto

ErP Ready

Basse Emissioni

Installazione a parete

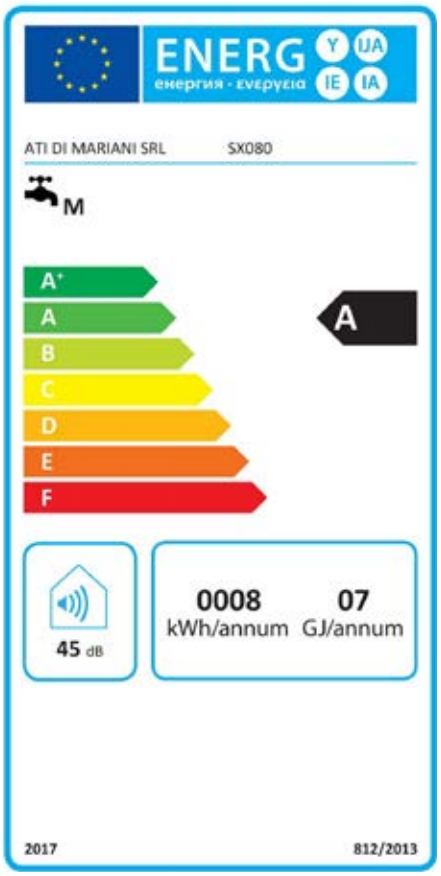

Kit di scarico
da pag. 38

Codice **SX080**

Prezzo **€ 1.750,00**

ati MARIANI THERMO GROUP

Made in Italy

Principali Caratteristiche

- Apparecchio funzionante solo con scarichi originali ATI
- Smaltatura interna
- Isolamento in poliuretano espanso a cellule chiuse
- Accensione elettronica
- Protezione da corrosione con anodo di magnesio
- Termostati di regolazione temperatura e sicurezza acqua
- Bruciatore multigas in acciaio inox predisposto metano
- Kit trasformazione GPL incluso
- Calotta fumi orientabile
- Flangia di ispezione e pulizia
- Diverse configurazioni di scarico fumi ATI

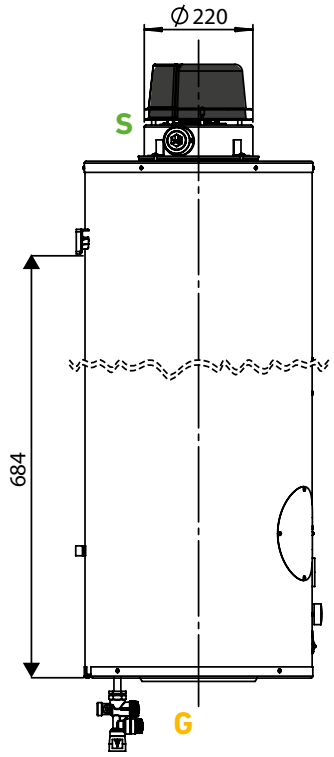

Dati tecnici		
Capacità	L	75
Potenza termica	kW	5,00
Potenza utile	kW	4,30
Tempo di riscald. (ΔT= 45°C) .	min	55
Acqua in continuo a 40°C	l/h	148
Quantità di acqua in unico prelievo*	L	150
Consumo metano (G20)**	m3/h	0,52
Consumo propano (G31)**	kg/h	0,39
Pressione max d'esercizio	bar	6
Peso netto	kg	52
Connessioni		
Entrata acqua fredda	F	G 1/2" M
Uscita acqua calda	C	G 1/2" M
Ricircolo	R	/
Ingresso gas	G	G 3/8"
Scarico fumi - coassiale	S	ø38/60
Scarico fumi - sdoppiato		ø38 ø60
Imballo		
colli	n.	1
cassa in legno (l x p x h) - (peso)	cm - (kg)	/
scatola (l x p x h) - (peso)	cm - (kg)	53x53x112 - (58)

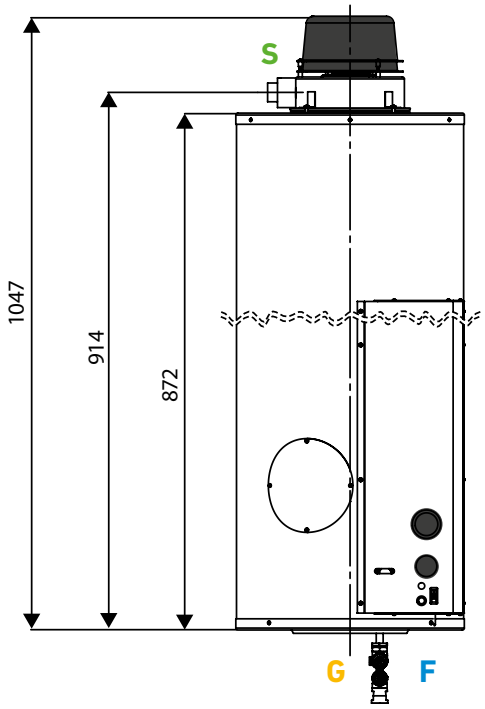
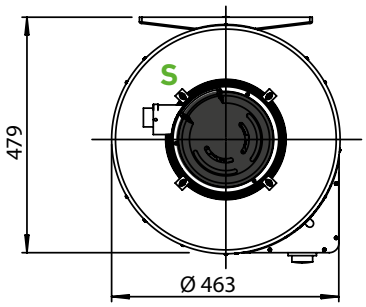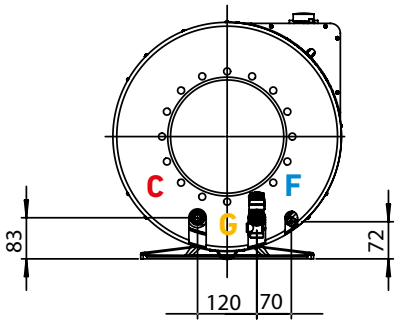
*In condizioni standard: T in 15°C, T out 40°C, T acc 65°C
** In condizioni standard: T in 15°C, 1013 mbar