Scaldacqua a condensazione
Accumulo integrato
HYDRODENS

T utilizzo 38°C - T ingresso 10°C - T accumulo 60°C

18 min
tempo di riscaldamento (ΔT= 40°C)

x 14
N° docce
durata: 5 min
portata: 8 l/min

x 30
N° lavabi
durata: 3 min
portata: 6 l/min

x 9
N° lavabi
durata: 10 min
portata: 6 l/min

x 5
N° lavabi cucina
durata: 10 min
portata: 12 l/min

x 4
N° vasche da bagno
contenuto: 170 l

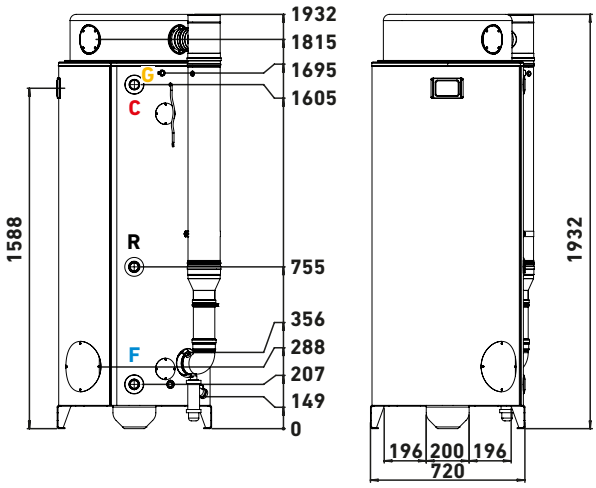

Dati tecnici			
Capacità		L	330
Peso a vuoto		kg	220
Peso a pieno		kg	550
Portata termica		kW	49.9
Potenza termica		kW	50.6
Ossido di azoto	NOx	ppm	19.7
Ossido di azoto	NOx	mg/kWh	39
Rumorosità		dB(A)	62.9
Rendimento		%	101.5
Pressione max acqua		kPa (bar)	600 (6)
Specifiche ERP			
Classe di efficienza energetica			A
Profilo di carico			XXL
Efficienza energetica	η_{wh}	%	101.5
Consumo annuo di gas	AFC	GJ	21
Consumo giornaliero di gas	Q_{fuel}	kWh	26.388
Consumo annuo di en. elettrica	AEC	kWh	25
Consumo giorn. di en. elettrica	Q_{elec}	kWh	0.113
Emissioni di ossidi d'azoto	NO_x	mg/kWh	39
Livello di potenza sonora	LWA	dB	62.9
Acqua miscelata a 40°	V40	L	501.85
Prestazioni (T fredda 10°C / T accumulo 60°C)			
Prelievo continuo	ΔT=25°C	l/h	1742
Prelievo continuo	ΔT=50°C	l/h	871
Tempo di riscaldamento	ΔT=25°C	min.	11
Tempo di riscaldamento	ΔT=50°C	min.	23
Unico prelievo	ΔT=25°C	L	660
Unico prelievo	ΔT=50°C	L	330
Dati elettrici			
Caratteristiche elettriche		V/Hz	230 V ~ 50 Hz
Dimensioni			
Dimensioni (l x p x h)		mm	720x720x1932
Connessioni idrauliche			
Uscita acqua calda	C	in	G 1"¼
Entrata acqua fredda	F	in	G 1"¼
Ricircolo	R	in	G 1"¼
Ingresso gas	G	in	G ¾"

Codice
HY49-350

Prezzo
€ 7.100
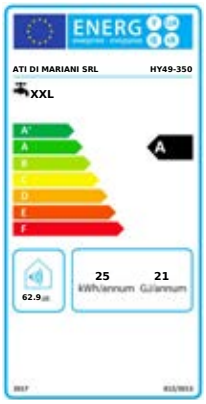
Kit di scarico
da pag. 18